130-10030

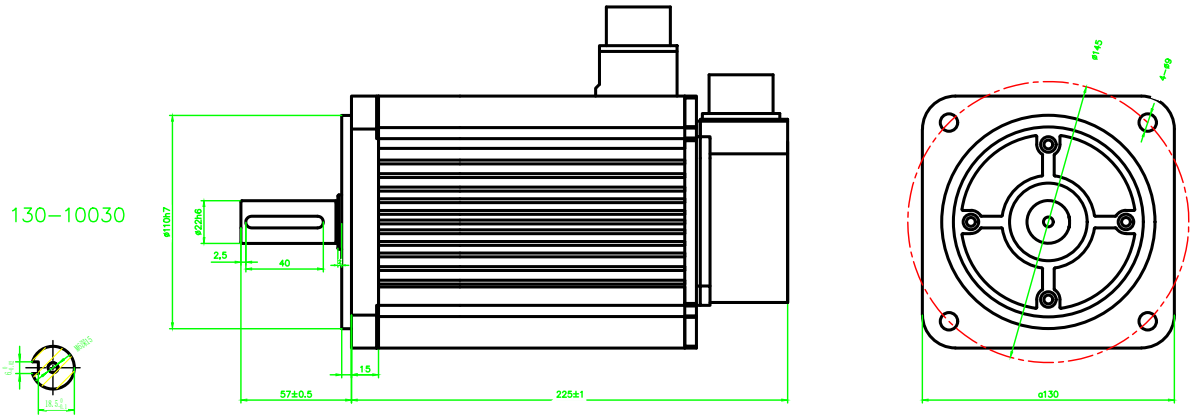
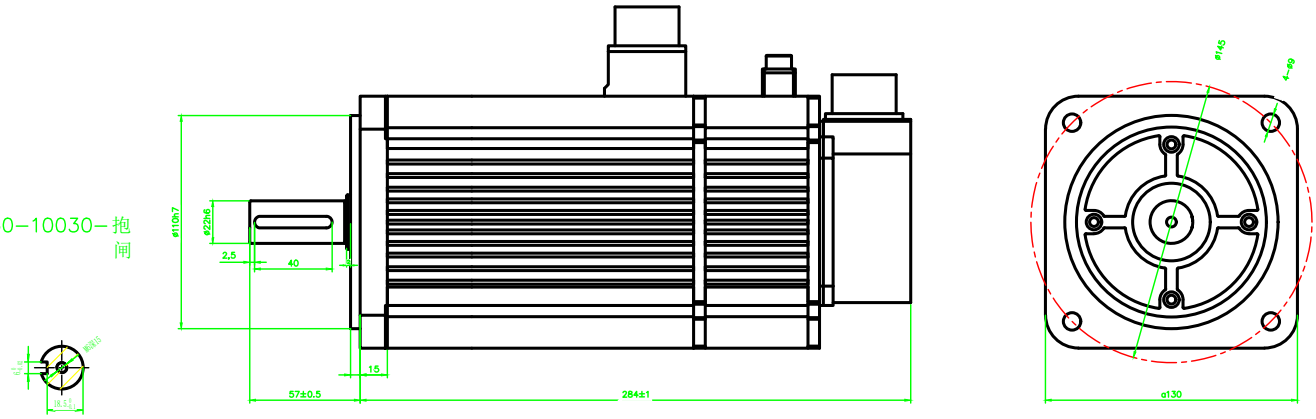
130-10030-抱闸