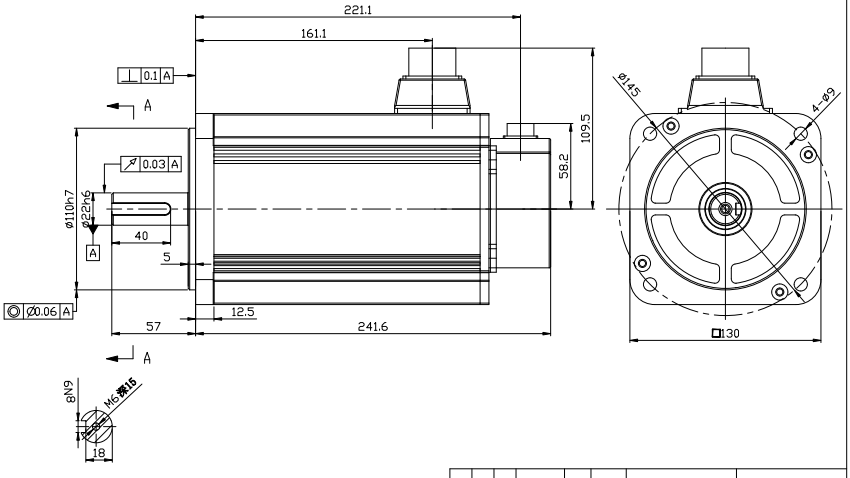

											无锡信捷
标记	处数	分区	更改文件号		签字	日期					
设计				标准化			图样标记	图样标记	重量	比例	15015无刷抱闸外形图
				校对					11.131Kg	1:2	
审核											MS6H-130T-WXT-15015BZ-22P3
工艺				批准			共 张		第 张		