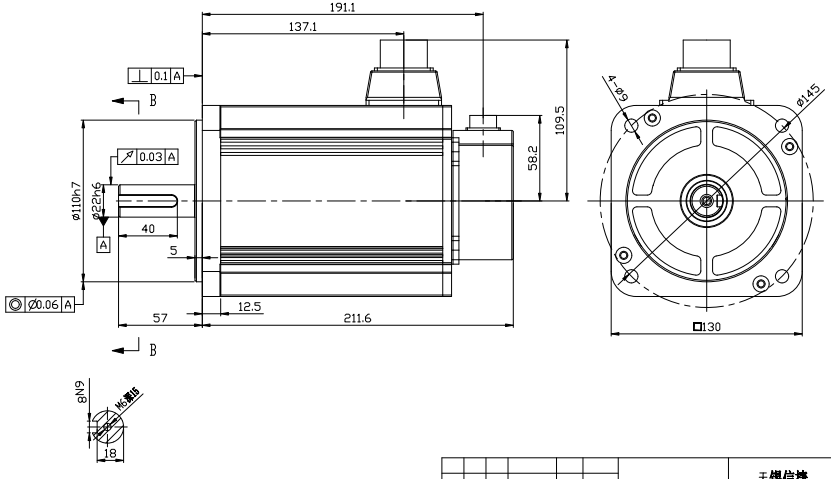

标记	处数	分区	更改文件号		签字	日期				无锡信捷
设计				标准化			图样标记	图样标记	重量	比例
				校对					0.700kg	1:2
审核										
工艺				批准			共 张		第 张	

15015太输外形图

MS6H-130T-WXT-15015B-22P3