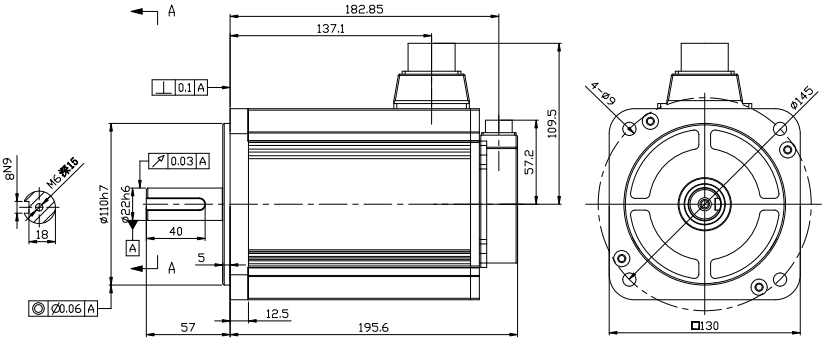


| | | | | | | | | | |
|---|---|---|---|---|---|---|---|---|---|
| 标记 | 处数 | 分区 | 更改文件号 | 签字 | 日期 | | | | 无锡信捷 |
| 设计 | | | 标准化 | | | 图样标记 | 图样标记 | 重量 | 比例 | 15015电机外形图 |
| | | | 校对 | | | | | 0.636Kg | 1:2 | |
| 审核 | | | | | | | | | | MS6H-130C-WXT-15015B-42P3 |
| 工艺 | | | 批准 | | | 共 张 | | 第 张 | | |