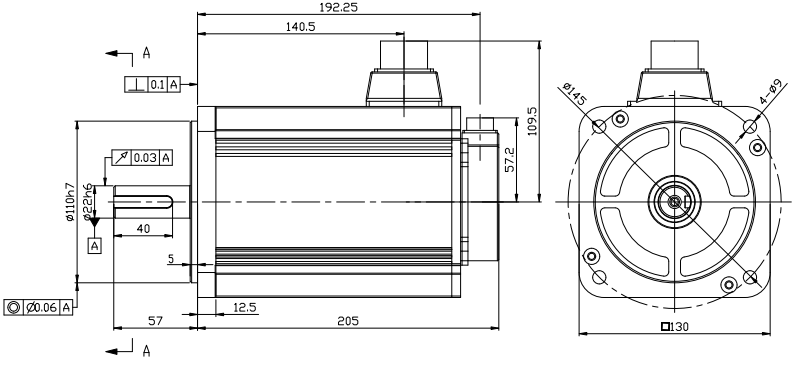

标记	处数	分区	更改文件号	签字	日期				
设计			标准化			图样标记	图样标记	重量	比例
			校对					9.495Kg	1:2
审核									
工艺			批准			共 张		第 张	

无锡信捷

11515电动抱闸外形图

MS6H-130C-WXT-11515BZ-21P8