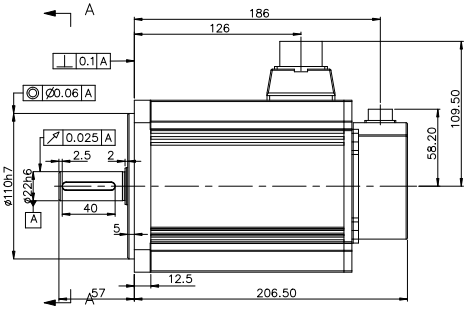

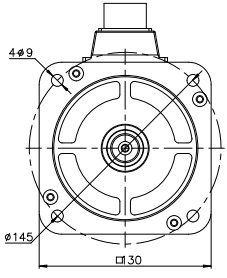

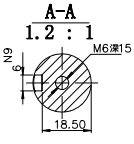

										无锡信捷
标记处数	分区	更改文件号	签字	日期						外形尺寸图
设 计			标准化			需样标记	需样标记	重量	比例	
			校 对					7.008Kg	2	
审 核										MS5G-130ST(E)-TL11515BZ-2(4)1P8-S01
工 艺			批 准			共	张	第	张	