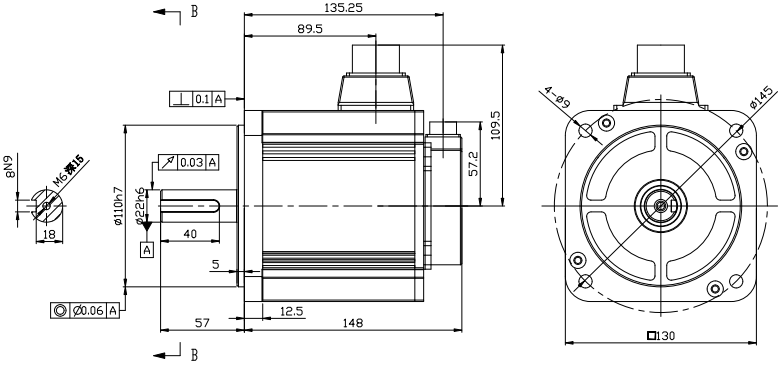

										无锡信捷
标记	处数	分区	更改文件号		签字	日期				
设计				标准化			图样标记	重量	比例	07220型轴外形图
				校对				5.885Kg	1:2	
审核										MS6H-130C-WXT-07220B-21P5
工艺				批准			共 张	第 张		