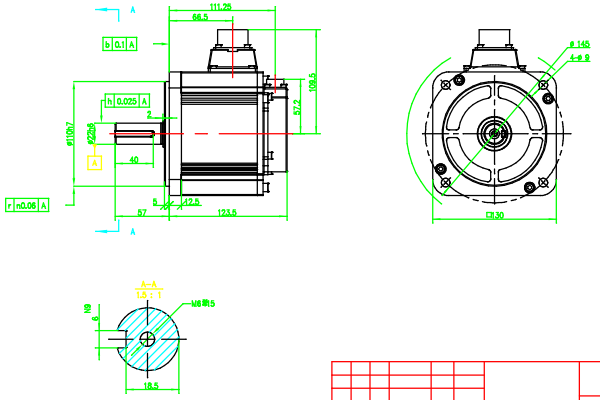

											无锡信捷
标记	处数	分区	更改文件号	签名	年月日						外形尺寸图
设 计				标准化		阶段标记		重量	比例		
校 对								kg	1:5		
审 核				批 准							
工 艺				批 准		共 1 张	第 1 张				