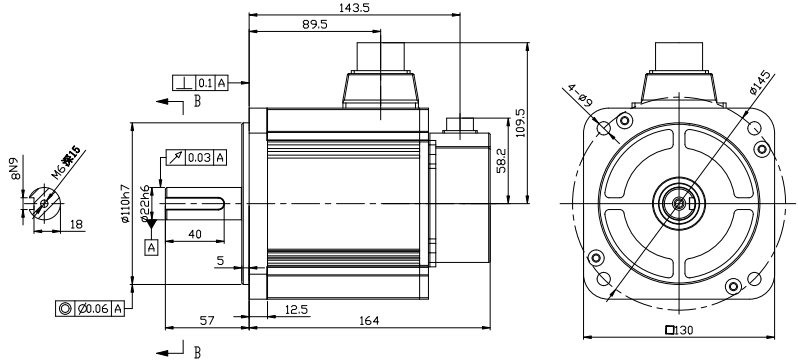

											无锡信捷
标记	处数	分区	更改文件号		签字	日期					03815光轴外形图
设计				标准化			图样标记	图样标记	重量	比例	
				校对					5.943Kg	1:2	MS6H-130T-WXT-03815B-4IP3
审核											
工艺				批准			共 张		第 张		