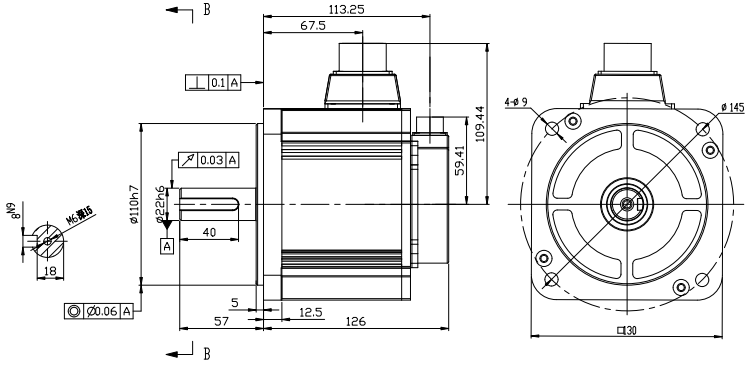

										无锡信捷
标记	处数	分区	更改文件号		签字	日期				05415电缆外形图
设计				标准化			图样标记	图样标记	重量	比例
				校对					5.382Kg	1:2
审核										MS6H-130C-WXT-05415B-20PB
工艺				批准			共 张	第 张		