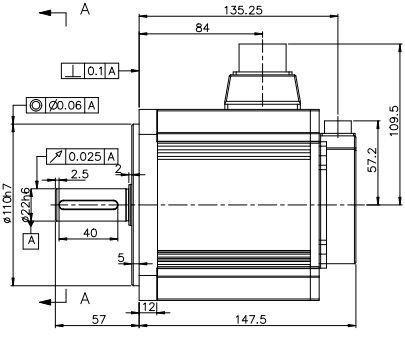

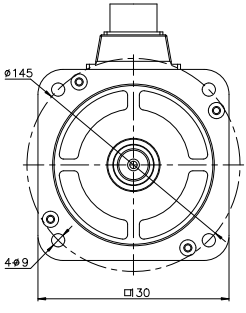

A-A

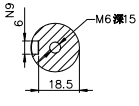

									无锡信捷
标记处数	分区	更改文件号	签字	日期					外观图
设 计			标准化		需样标记	需样标记	重量	比例	
			校 对				4.195Kg	1:1	
审 核									
工 艺			批 准		共	张	第	张	[illegible]